1 — 1

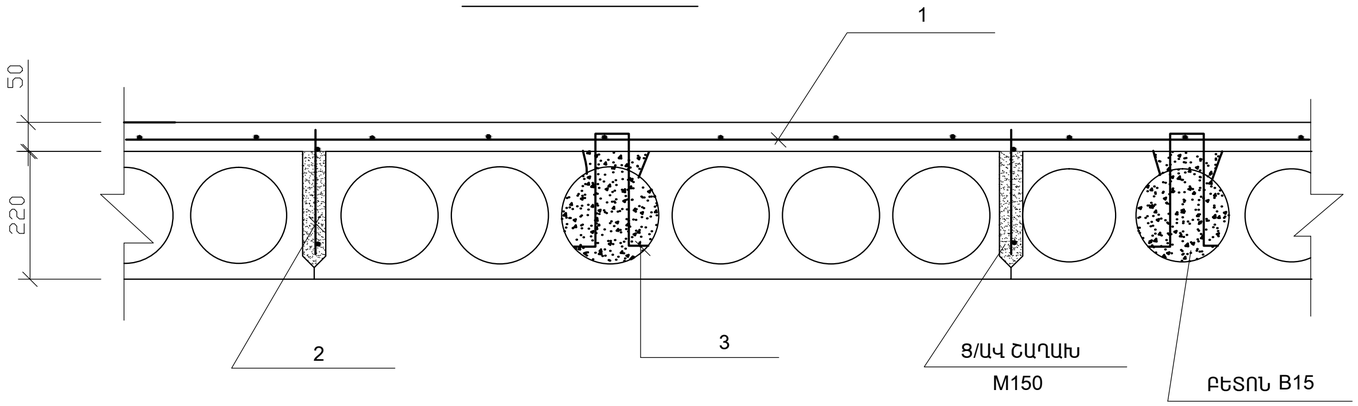

Մ - 6 ; Մ - 7

-0,5 — 3,30 / -0,5 — 2,60

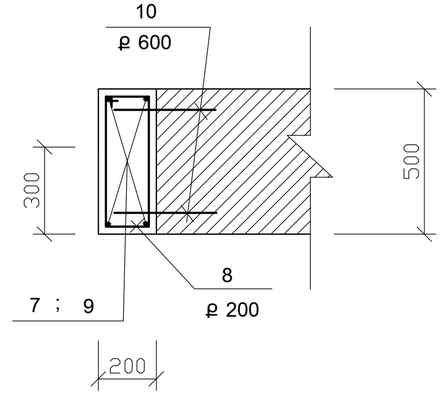

Մ - 3 ; Մ - 5

-0,5 — 6,60

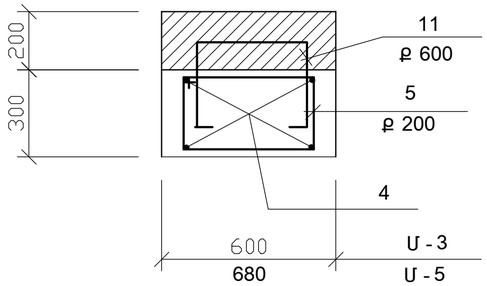

Մ - 4

-0,5 — 6,60

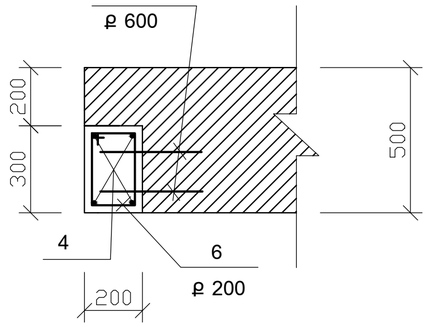

ԿՍ - 1

Տ. Ծ. Կ . 1

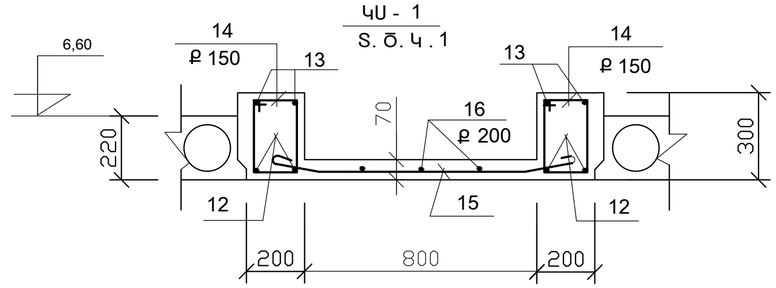

„ 2 "

1 ԳՄ G=0,48 կգ

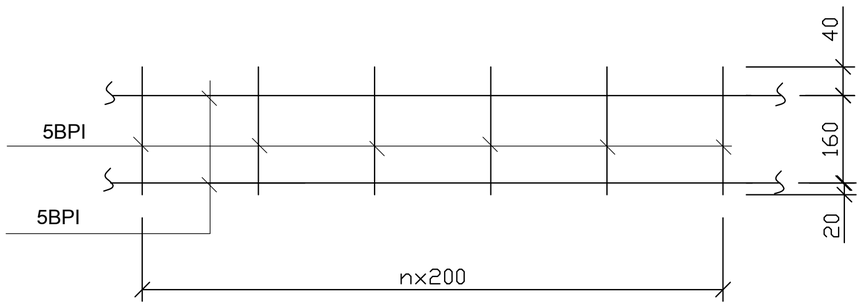

- ՄԻՋՈՒԿՆԵՐՈՎ ԵՐԻԶՎԱԾ ԵՆ ԸՆԴԼԱՅՆՎՈՂ ԿԱՄ ՆՈՐ ԲԱՑՎՈՂ ԲԱՑ-ՎԱԾՔՆԵՐԸ:
- ԲԱՑՎԱԾՔՆԵՐԸ ԸՆԴԼԱՅՆԵԼՈՒ ԿԱՄ ՆՈՐԸ ԲԱՑԵԼՈՒ ՀԱՄԱՐ ԲԱՐԱՎՈՐՆԵՐԸ ԲԵՌՆԱԹԱՓԵԼ ԾԱԾԿԻ ՍԱԼԵՐԻ ՏԱԿ ՊԱՏԵՐԻ ՄՈՏ ԵՎ ԲԱՑՎԱԾՔՆԵՐՈՒՄ ԴՆԵԼՈՎ ԺԱՄԱՆԱԿԱՎՈՐ ՀԵՆԱՐԱՆՆԵՐ, ՆՇԱԳԾԵԼ ՊԱՏԻ ՔԱՆԴՎՈՂ ՄԱՍԸ, ԿՏՐԵԼ ԿՏՐՈՂ ԳՈՐԾԻՔՈՎ ԵՎ ԿԱԶՄԱԶԱՏԵԼ ՏՎՅԱԼ ՀԱՏՎԱԾԸ: ԳՈՅՈՒԹՅՈՒՆ ՈՒՆԵՑՈՂ ԲԱՐԱՎՈՐ ԳՈՏԻՆԵՐԸ ՈՒԺԵՂԱՑՆԵԼՈՒ ԱՆՀՐԱԺԵՇ-ՏՈՒԹՅՈՒՆ ՉԿԱ, ՆՐԱՆՑ ԱՄՐՈՒԹՅՈՒՆԸ ԲԱՎԱՐԱՐ է;
- ՄԻՋՈՒԿՆԵՐԻ ԱՄՐԱՆՆԵՐԸ ԽԱՐՍԽԵԼ ՊԱՏՎԱՆԴԱՆՈՒՄ ԷՊՕՔՍԻԴՊՈԼԻՄԵՐԱՅԻՆ ՇԱՂԱԽՈՎ, ՆՐԱՆՑ ՄԵՋ ՆԱԽՈՐՈՔ ՇԱՂԱՓԵԼՈՎ d=20 L=500 ԱՆՑՔԵՐ:
- ԿՈՂԱՎՈՐ ՍԱԼԸ ՆԱԽԱԳԾՎԱԾ է ԱՌԱՋԻՆ ՄԱՍՆԱՇԵՆՔՈՒՄ ՋԱՐԴՎԱԾ ՍԱԼԻ ՓՈԽԱՐԵՆ :
- ՏՎՅԱԼ ԹԵՐԹԸ ԴԻՏԱՐԿԵԼ 24;33 Թ. ՀԵՏ ՀԱՄԱՏԵՂ :
- ՄԻՋՈՒԿՆԵՐԻ ՄԱԿՆԻՇԱՎՈՐՈՒՄԸ ՏԵՍ ԹԵՐԹ 19 ; 20 ԹԵՐԹ:

Ն.Գ.Ճ.	Հ. ՀԱՐՈՒԹՅՈՒՆՅԱՆ		ՕԲ.ԱՆՎԱՆՈՒՄԸ ԱՐՇԱԼՈՒՅՍ ՀԱՄԱՅՆՔԻ ՄԱՆԿԱՊԱՐՏԵԶԻ ՎԵՐԱԿԱՌՈՒՑՄԱՆ ՆԱԽԱԳԻԾ	ASMED desig «ԱՍՔՄԵԴ դիզայն» ՍՊԸ
ՆԱԽԱԳԾԵՑ	Ռ.ՄԱՀԼԵԲԱՇՅԱՆ			
			ԹԵՐԹԻ ԱՆՎԱՆՈՒՄԸ ՀԱՏՈՒՅԹ 1 -1 , ՄԻՋՈՒԿՆԵՐ	ՕԲՅԵԿՏ 01 Տ/15
				ԹԵՐԹ ԿԵ - 23 ՓՈՒԼ ԱԳ
				ԹԵՐԹԵՐ 35